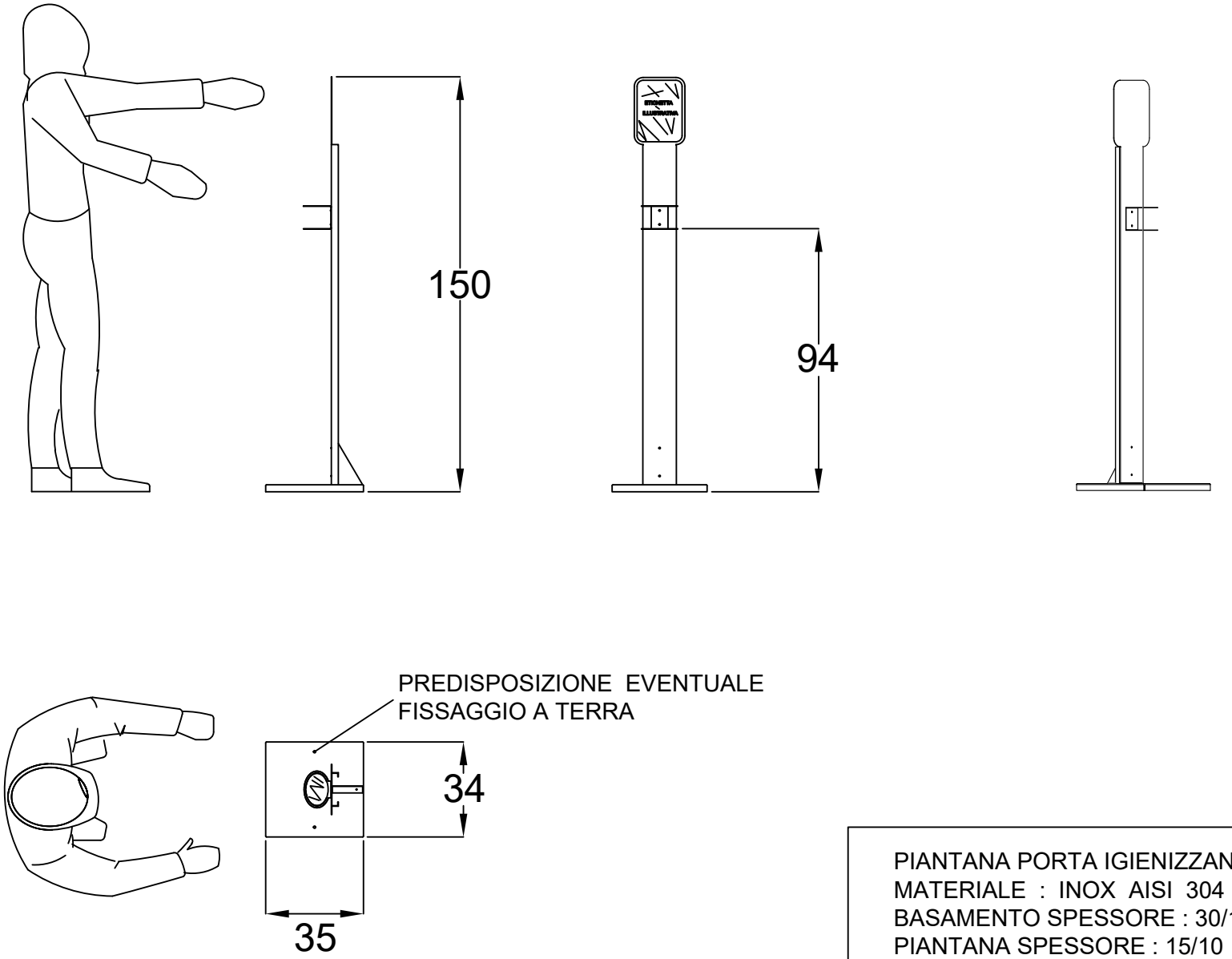

PIANTANA PORTA IGIENIZZANTE MANI
MATERIALE : INOX AISI 304
BASAMENTO SPESSORE : 30/10
PIANTANA SPESSORE : 15/10
FINITURA ESTERNA : SCOTCH BRITE