Serie: DORIA - SCHEMA DI MONTAGGIO MODESTY PANEL Art. 907 M RX > 901 M RX con staffe Art. 070 RX

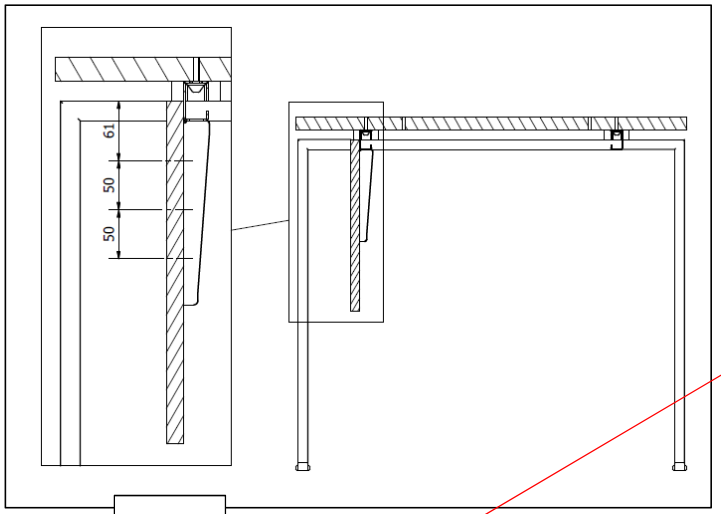

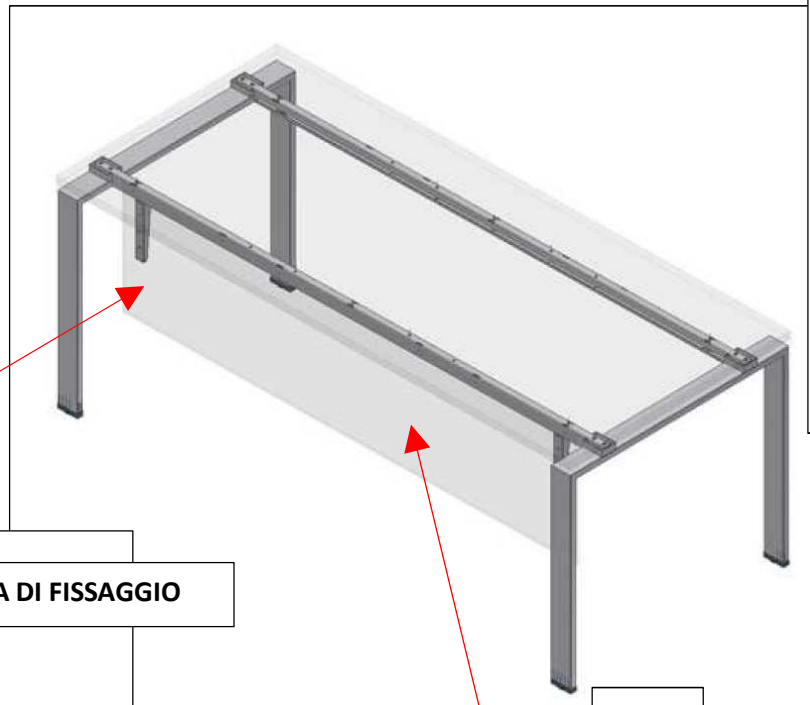

art. 070RX

SUPPORTO MODESTY PANEL

1. INSERIRE I DUE MONTANTI NELLE ASOLE SOTTO TRAVE PIU' ESTERNE E TIRARE LA VITE

2. AVVITARE IL PANNELLO IN CORRISPONDENZA DELLE BUSSOLE CON LE VITI IN DOTAZIONE

1

STAFFA METALLICA DI FISSAGGIO

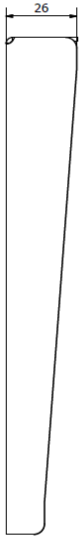

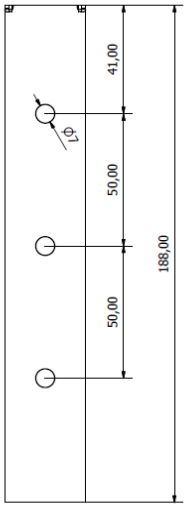

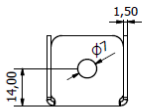

2

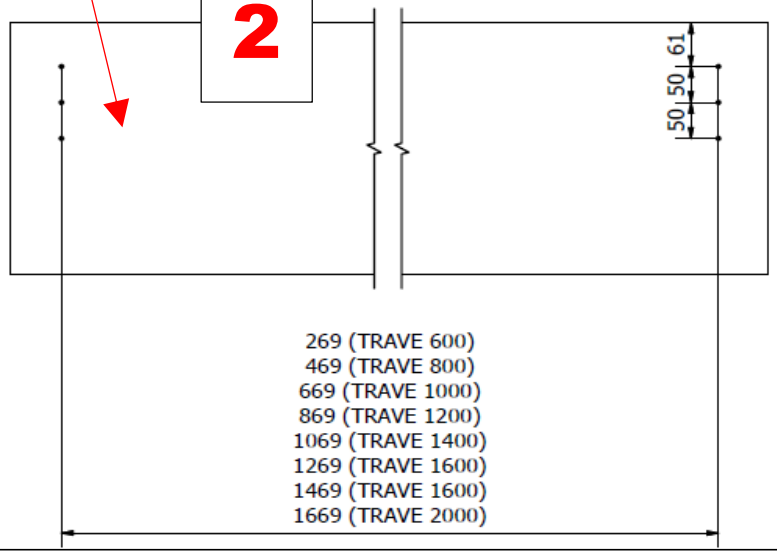

MODESTY PANEL VISTO DAL LATO INTERNO

Con indicazione della distanza dei fori di fissaggio delle staffe metalliche